SETON

Tekniskt datablad

Väggmonterad nöddusch i rostfritt stål - DOMIN -

Produktbeskrivning

- Väggmonterad dusch i rostfritt stål.
- Duschmunstycke i rostfritt stål Ø 250 mm.
- Kulventil av ej återgående typ i rostfritt stål. Ventilen öppnas och stängs med ett draghandtag.
- Rör i rostfritt stål.
- Anslutning Ø 1” (26 x 34).
- Rekommenderat tryck: 3 bar (minst 2 bar).

Produkten uppfyller kraven i **ISO 9001, ISO 3864, ANSI-Z358-1,1998, OSHA, UL, DIN 12899** och **UNI-9608-4.1990**

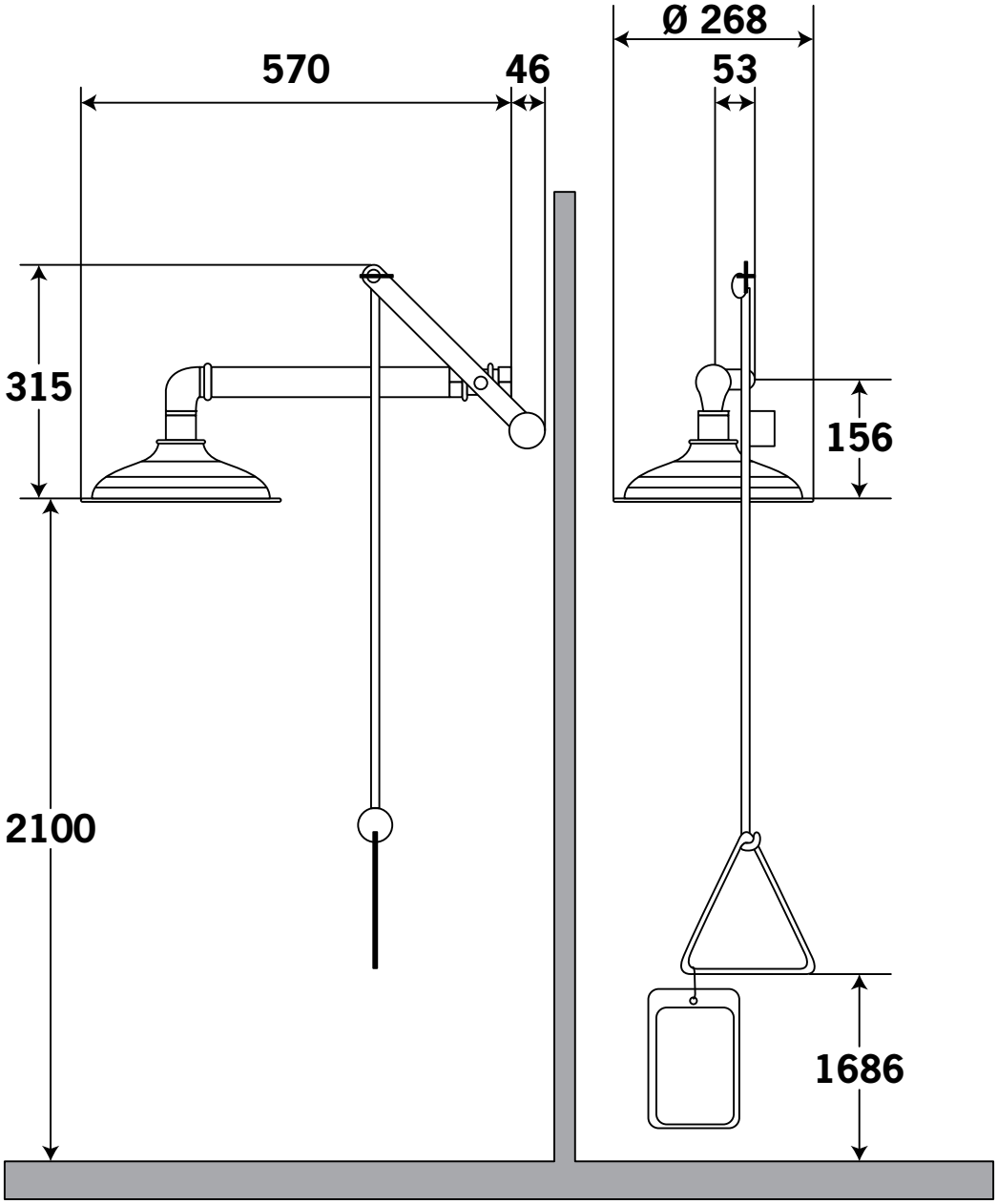

Tillverkaren av duscharna, Comimex, förbehåller sig rätten att ändra måtten på dessa utan notifikation

Detta datablad utarbetades 12.03.2015 och ersätter alla tidigare utgåvor.

All ovan nämnd information är såvitt vi vet korrekt vid det angivna datumet för revidering.
Informationen är avsedd som en vägledning och skall därmed inte anses vara någon slags garanti eller kvalitetsspecifikation.

Detta informationsblad befriar på intet sätt användaren från att skaffa kännedom om och tillämpa de bestämmelser som styr hans verksamhet.